Sealer on Roll

Ruban d’étanchéité adhésif à base de caoutchouc

Caractéristiques & Avantages

- Peut se peindre directement après application - temps d'attente important avec des joints extrudables.
- Gain de temps comme aucun autre produit - tout en obtenant une finition OEM parfaite
- Améliore considérablement la productivité - Plus de travaux réalisés sans personnel supplémentaire
- Process sûr – manipulable immédiatement sans risque d’endommager le joint
- Propre à manipuler – pas de bavure, pas de contact avec des produits chimiques dangereux
- Rubans flexibles - également applicables autour des arrêtes
- Multi-Roller ergonomique et robuste – plus de confort et de maniabilité

P/N	Produit	S/C	Conditionnement
83680	Sealer on a Roll Kit	KSR	Kit
(incl. 83681, 83682, 83683, 83679, 85304)			
83681	SOR plat 6 mm x 16 m	SR6	1 rouleau
83682	SOR plat 8 mm x 16 m	SR8	1 rouleau
83683	SOR plat 10 mm x 16 m	SR10	1 rouleau
86710	SOR plat 20 mm x 5 m	SR20	1 rouleau
83679	Roller	RSR	1 pièce
86714	SOR Multi-Roller	SORMR	1 pièce
86587	SOR demi-lune 3 mm x 6,5 m	SORHM3	1 rouleau
86588	SOR demi-lune 6 mm x 9 m	SORHM6	1 rouleau
86429	SOR demi-lune 8 mm x 9 m	SORHM8	1 rouleau
86430	SOR demi-lune 10 mm x 9 m	SORHM10	1 rouleau
86711	SOR demi-lune 12 mm x 5 m	SORHM12	1 rouleau
86712	SOR large 12 mm x 5 m	SORW12	1 rouleau
86713	SOR large 15 mm x 5 m	SORW15	1 rouleau
85304	Primer SOR	PSR2	400ml

Applications

Sealer On a Roll est un ruban conçu pour recréer rapidement et efficacement la finition OEM sur les portes, capots, coffre arrière, hayon, passages de roues...
Les rubans à double profil sont disponibles en largeur de 6, 8 et 10 mm, les rubans demi-lune en 3,6, 8 et 10mm et les ruban larges 12 et 15 mm. Les différentes formes permettent de reproduire parfaitement la finition d'origine de la plupart des marques de voiture - facile à utiliser, peu de compétences sont requises, peut se peindre immédiatement.
Vaporiser simplement le primaire, appliquer la bande et c'est prêt à être peint immédiatement !
Une bande d'étanchéité (10 mm) peut être appliquée sur la face intérieure des panneaux où les surfaces / plaques métalliques sont assemblées, et la partie endommagée peut être restaurée à son état d'origine.

Le Multi-Roller 86714 offre plus de confort et de maniabilité à l'utilisateur – l'application des rubans d'étanchéité de toutes les formes et de toutes les tailles est facilitée grâce à son design antidérapant et aux deux nouvelles formes de rouleaux.

Instructions

1. Poncer la surface du panneau avec un abrasif afin de retirer tout excès d'ancien joint de la zone à traiter.
2.Utiliser une soufflette ou un aspirateur pour retirer la poussière et essuyer la surface avec une dégraissant ou solvant. La surface doit être propre et sèche avant d'appliquer le primaire d'accroche.
3.Appliquer le primaire d'accroche en deux couches légères et uniformes selon les instructions jusqu'à ce que la surface apparaisse brillante puis laisser sécher. Il est essentiel d'utiliser le primaire spécifique afin d'assurer le collage du joint sur le panneau et aussi pour prévenir contre la corrosion.
4.Séchage à l'air approximativement 5 - 15 minutes à 20ºC. Attendre que le primaire soit sec et que la surface ne soit plus collante.
5. Commencer par un angle et appliquer le ruban dans une direction. Utiliser votre doigt pour appliquer une pression sur le début du ruban. Ne jamais tendre ou étirer le ruban. Travailler à une température approximative de 10 à 20° C. Le ruban peut perdre de ses propriétés adhésive à basses températures. Assurez-vous que le ruban soit fermement en contact avec le panneau sur les extrémités qui peuvent se soulever facilement.
6.Vérifiez soigneusement du bon contact du ruban, en particulier aux extrémités. Utilisez le rouleau pour mettre le ruban sous pression. Déplacez le rouleau dans le sens opposé à celui où vous avez appliqué le ruban. Appliquez une légère pression pour éliminer l'air sous le ruban, puis répétez en appliquant plus de pression pour assurer un contact ferme entre la bande et le panneau.
7. Inspecter les deux extrémités du ruban. Essuyer tout trace de saleté sur le ruban.
8.Utilisez le mastic/joint conformément aux instructions spécifiées sur les angles, les joints, les drains et les points de soudure.
9.Vérifiez soigneusement que le ruban ne se soulève pas, ne se décolle pas et contrôler les espaces entre le ruban et le panneau
10.Peindre.
11.Sécher le panneau. Attention à ne pas utiliser des températures dépassant 70ºC si vous utilisez des appareils de chauffage à infrarouge pour sécher.

Informations Techniques

Rubans

Consistance :	Solide
Matériel de base :	Caoutchouc
Couleur :	Blanc
Conservation (Rubans) :	36 mois
Code douane (Rubans) :	3919 19 38
Résistance Temp. :	70°C
Dimensions :	6, 8, 10 mm x 16 m (forme plate)
	3 mm x 6,5 m et 6, 8, 10 mm x 9 m (forme demi-lune)
	12 mm x 5 m et 15 mm x 5 m (forme large)

Primaire

Consistance :	Aérosol / fluide
Matériel de base :	Résine à base de polyoléfine polymérisée dénaturée
Couleur :	Transparent
Conservation :	12 mois
Code douane :	3209 90 00
COV :	792 g/l
Résistance Temp. :	70°C
Diluant:	Non applicable, prêt à l'emploi
Epaisseur film sec :	2 à 5 µ avec deux couches
Temps de séchage :	20 min à 20°C
Couverture :	14-16 m^2 par aérosol de 400 ml
Nombre de couches :	2, laisser évaporer entre les couches
Recouvrable :	Minimum 20 minutes à 20°C, maximum 12 heures

FDS disponible sur www.kenteurope.com

Termes et Conditions
Aucune partie de cette publication ne peut être reproduite, transmise ou stockée de façon électronique ou photocopiée sans l'accord préalable de KENT France SAS. Cette fiche technique et son contenu (informations) sont la propriété de KENT France SAS et font l'objet d'une licence.

KENT France SAS maintient ses publications à jour, cependant sa responsabilité ne saurait être engagée en cas de négligence ou tout autre inexactitude ou omission de ces informations ou pour toute conséquence liée à l'usage de ces informations. Il incombe à l'utilisateur de vérifier la bonne adéquation du produit à l'utilisation qu'il lui destine.
KENT France SAS pour la marque KENT.

Adresses sociétés :

KENT France SAS:
29, rue Charles Edouard Jeanneret
TECHNOPARC CS 70001 – 78306 POISSY

KENT Belux SPRL: pour la marque KENT.
Adresse de société:
Rue Emile Francqui, 4 - 1435 Mont-Saint-Guibert
TVA: BE 0414.239.587

© **KENT FRANCE SAS** 29, rue Charles Edouard Jeanneret
TECHNOPARC CS 70001 – 78306 POISSY
Tel: +33 (0) 1 82 03 02 15 Fax: +33 (0) 1 82 03 02 82 www.kenteurope.com
© **KENT BELUX SPRL** 4 Rue Emile Francqui – 1435 Mont-Saint-Guibert
Tel: +32 (0)10 48 76 40 Fax: 010 24 34 53 www.kenteurope.com

KENT

Informations additionnelles

SOR Flat
6 mm x 16 m

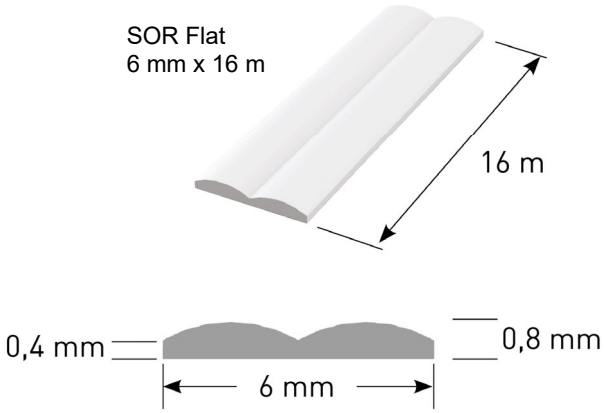

SOR Flat
8 mm x 16 m

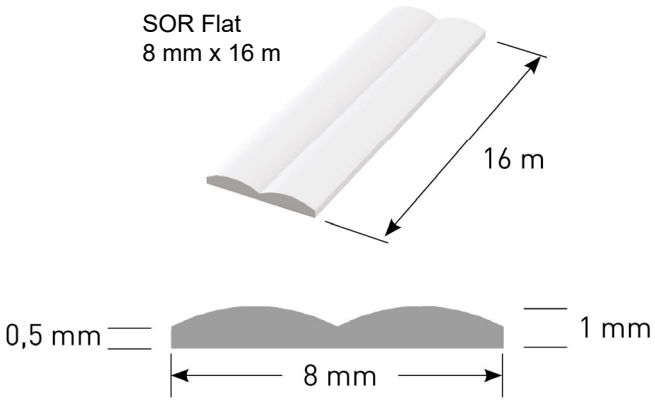

SOR Flat
10 mm x 16 m

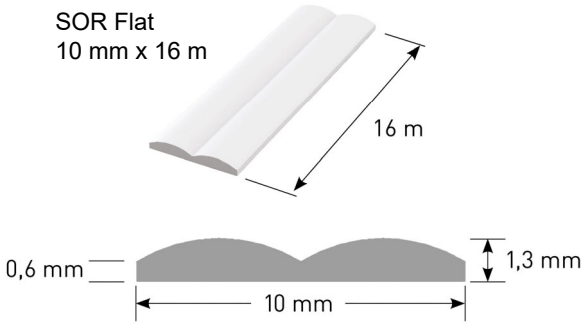

SOR Flat
20 mm x 5 m

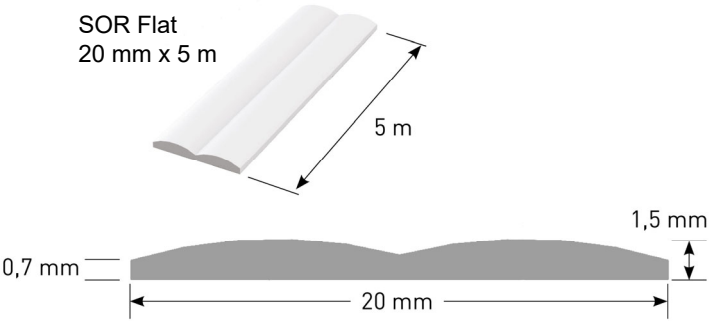

SOR half-moon
3 mm x 6,5 m

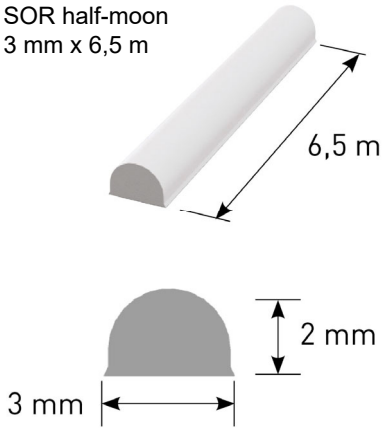

SOR half-moon
6 mm x 9 m

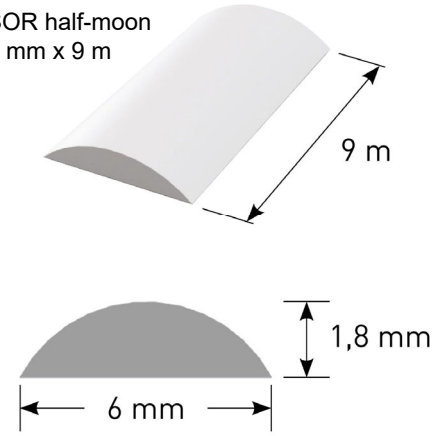

KENT

Informations additionnelles

SOR half-moon
8 mm x 9 m

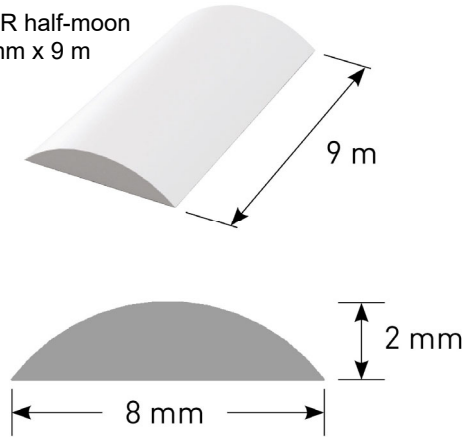

SOR half-moon
10 mm x 9 m

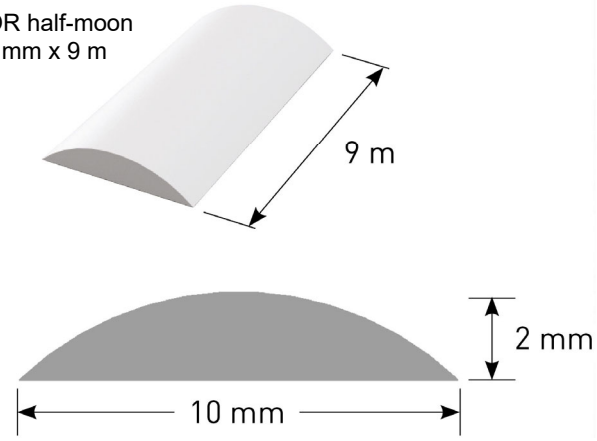

SOR half-moon
12 mm x 5 m

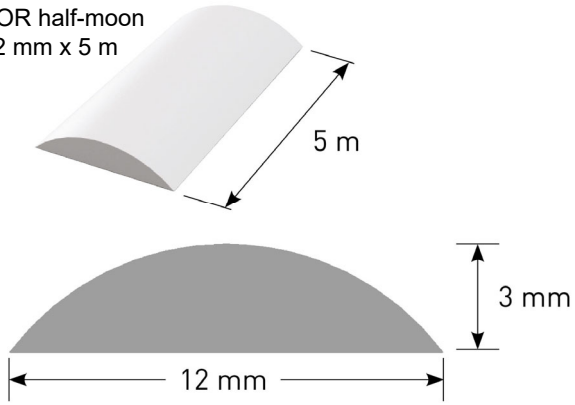

SOR wide
15 mm x 5 m

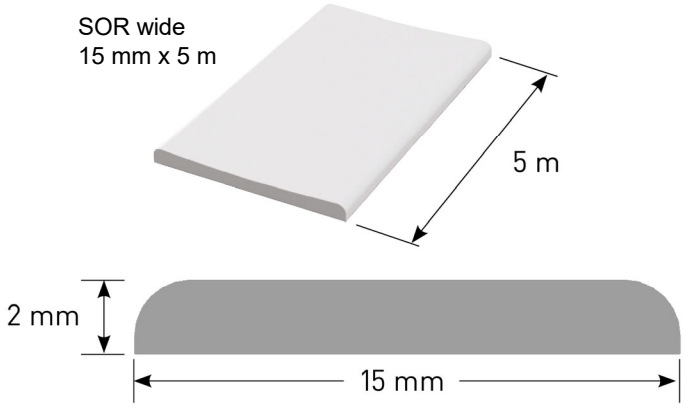
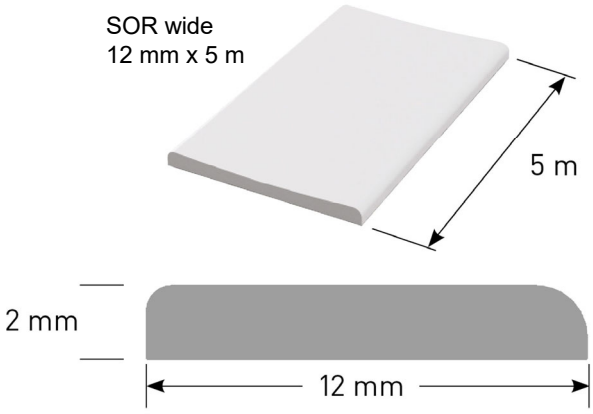
SOR wide
12 mm x 5 m