KENT

# Sealer on Roll

Sigillante in nastro a base gomma, autoadesivo, prevulcanizzato.

## Caratteristiche & Vantaggi

- Verniciabile subito dopo l'applicazione – mentre per i sigillanti ad estrusione bisogna attendere a lungo
- Fa risparmiare tempo come nessun altro prodotto – nello stesso tempo dà una finitura simile all'originale
- Sostanziale incremento della produttività – più lavoro senza aumentare personale
- Lavorazione sicura – maneggiabilità immediata senza danneggiare il sigillante
- Lavoro più pulito – non ci si sporca, nessun contatto con prodotti chimici pericolosi
- Nastro flessibile – applicabile anche sulle parti curve
- Roller ergonomicoe robusto - più pratico e maneggevole

| Cod. | Prodotto | Sigla | Confezione |
|---|---|---|---|
| 83680 | Sealer on a Roll Kit | KSR | Kit |
| *(83681, 83682, 83683, 83679, 85304)* | | | |
| 83681 | SOR piatto 6 mm x 16 m | SR6 | 1 rotolo |
| 83682 | SOR piatto 8 mm x 16 m | SR8 | 1 rotolo |
| 83683 | SOR piatto 10 mm x 16 m | SR10 | 1 rotolo |
| 86710 | SOR piatto 20 mm x 5 m | SR20 | 1 rotolo |
| 83679 | Roller | RSR | 1 pezzo |
| 86714 | SOR – Multi Roller | SORMR | 1 pezzo |
| 86587 | SOR mezzaluna 3 mm x 6,5 m | SORHM3 | 1 rotolo |
| 86588 | SOR mezzaluna 6 mm x 9 m | SORHM6 | 1 rotolo |
| 86429 | SOR mezzaluna 8 mm x 9 m | SORHM8 | 1 rotolo |
| 86430 | SOR mezzaluna 10 mm x 9 m | SORHM10 | 1 rotolo |
| 86711 | SOR mezzaluna 12 mm x 5 m | SORHM12 | 1 rotolo |
| 86712 | SOR largo 12 mm x 5 m | SORW12 | 1 rotolo |
| 86713 | SOR largo 15 mm x 5 m | SORW15 | 1 rotolo |
| 85304 | Primer SOR | PSR2 | Spray da 400ml |

KENT

## Applicazioni

Sealer on a Roll è un nastro ideato per riprodurre velocemente ed efficacemente le finuture su portiere, cofani, bagagliai e passaruota.
I nastri a doppio profilo sono disponibili nella larghezza di 6, 8 e 10 mm, i nastri a mezzaluna nella larghezza di 3, 6, 8 e 10 mm e quelli piatti con larghezza 12 e 15 mm. Questi nastri permettono di replicare perfettamente le finiture originali della maggior parte dei veicoli – facili da usare, non servono grandi abilità, sovraverniciabili rapidamente.
Basta mettere il primer, applicare il nastro ed è pronto da verniciare!
Il nastro da 10 mm. può essere applicato sulla parte bassa dei pannelli, dove le parti metalliche vengono unite, in modo da riportare le parti riparate allo stato originale.

Il SOR-Multi Roller 86714 è più pratico e rende più facile l'applicazione dei nastri di tutte le forme e dimensioni grazie alla struttura antiscivolo e alla nuova conformazione dei rull.i

Il Roller 83679 è incluso nel kit ed è adatto soprattutto per l'utilizzo con nastri di piccole dimensioni e piatti.

## Istruzioni per l'uso

1. Carteggiare leggermente la superficie del pannello con un abrasivo fine per eliminare l'eventuale residuo del vecchio sigillante.
2. Con dell'aria compressa eliminare ogni residuo di polvere e pulire la superficie con un solvente o detergente. La superficie deve essere pulita ed asciutta prima di spruzzare il primer.
3. Applicare l'apposito primer in due mani leggere ed uniformi sempre nella stessa direzione in modo da avere la superficie lucida ed attenderne l'essiccazione. E' assolutamente indispensabile utilizzare l'apposito primer per assicurare il corretto incollaggio del nastro al pannello ed evitare la formazione della ruggine.
4. Lasciare asciugare all'aria per circa 5 - 15 minuti a 20ºC. Aspettare fino a quando il primer è asciutto e non rimane appiccicoso.
5. Partire da un angolo ed applicare il nastro in un solo verso. Togliere il nastro di protezione ed applicare pressione all'inizio del nastro usando un dito. Rimuovere con cautela il film senza toccare l'adesivo per evitare una diminuzione dell'adesione. Non tirare né allungare il nastro. Lavorare ad una temperatura compresa tra 10 ºC e 20 ºC. A temperature più basse il nastro potrebbe non aderire bene. Se necessario, scaldare il nastro per aumentarne l'adesione. Assicurarsi che la fine del nastro sia perfettamente a contatto con il pannello. Lasciare dello spazio in un angolo per poter applicare lo stucco/sigillante. Tagliare il nastro con un paio di forbici.
6. Controllare accuratamente che il nastro sia sempre a contatto con il pannello, specialmente negli angoli. Usare il roller per premere il nastro. Far scorrere il roller nel verso contrario a quello della stesura del nastro. Applicare una pressione leggera al primo passaggio per rimuovere l'aria, quindi fare un secondo passaggio con una maggiore pressione per aumentare l'adesione del nastro al pannello.
7. Controllare bene i bordi del nastro. Eliminare ogni traccia di sporco.
8. Applicare il sigillante/stucco riproducendo la finitura originale.
9. Ricontrollare accuratamente che non ci sia, in alcun punto, qualche separazione tra il nastro ed il pannello.
10. Verniciare.
11. Far asciugare il pannello senza superare i 70ºC se si usano le lampade I.R.. Lasciare appassire per circa 15 minuti prima di dare calore.

KENT

# Informazioni Tecniche

## Informazioni Generali:

### Nastri

| | |
|---|---|
| **Aspetto:** | Solido |
| **Materiale di base:** | Gomma |
| **Colore:** | Bianco |
| **Conservazione** (Nastri): | 36 mesi |
| **Codice doganale (**Nastri**):** | 3919 19 38 |
| **Resistenza alla temperatura:** | 70$^{O}$C |
| **Dimensioni:** | 6, 8, 10 mm. x 16 m. (nastri piatti) |
| | 3 mm. x 6,5 m. e 6, 8, 10 mm. x 9 m. (mezzaluna) |
| | 12 mm. x 5 m. e 15 mm. x 5 m. (largo) |

### Primer

| | |
|---|---|
| **Aspetto:** | Aerosol /liquido |
| **Materiale di base:** | Resina a base di poliolefine polimerizzate denaturate |
| **Colore**: | Trasparente |
| **Conservazione**: | 12 mesi |
| **Codice doganale:** | 3209 90 00 |
| **VOC:** | 792 g/l |
| **Resistenza alla temperatura:** | 70$^{O}$C |
| **Diliubilità:** | Non applicabile, pronto all'uso |
| **Spessore del film asciutto:** | da 2 a 5 µ con 2 mani |
| **Essiccazione:** | 20 min @ 20$^{O}$C |
| **Copertura:** | 14-16m$^2$ per bomboletta da 400 ml. |
| **Numero di mani:** | 2 - con appassimentro tra le mani |
| **Ricopertura**: | Minimo dopo 20 minuti a 20$^{O}$C, massimo entro 12 ore |

**Schede di sicurezza (SDS) disponibili sul sito www.kenteurope.com**

Termini e condizioni
Nessuna parte di questa pubblicazione può essere riprodotta o trasmessa o conservata elettronicamente o fotocopiata senza la preventiva autorizzazione di KENT ITALIA SRL. Questa scheda tecnica e il suo contenuto appartengono a KENT ITALIA SRL e sono concessi in licenza ad essa. Nessuna licenza viene concessa per un uso diverso da quello di informativi in relazione al prodotto a cui si riferisce. Non è concessa alcuna licenza dei diritti di proprietà intellettuale.

Le informazioni sono soggette a modifiche senza preavviso e sostituiscono tutte le schede tecniche fornite in precedenza. Le informazioni fornite sono ritenute accurate, ma l'azienda non si assume alcuna responsabilità per l'esattezza o la completezza, per qualsiasi errore o omissione in esso, né per qualsiasi utilizzo che ne viene fatto. Gli utenti di questa scheda dovrebbero controllare autonomamente le informazioni e l'idoneità dei prodotti per il loro scopo e non fare alcuna supposizione sulla base delle informazioni contenute o omesse.

È esclusa la responsabilità per perdite o danni derivanti da qualsiasi affidamento sulle informazioni o l'uso di essi (compresa la responsabilità derivante da negligenza o dove si era a conoscenza della possibilità di creare perdite o danni). Questo non ha l'effetto di limitare o restringere la responsabilità commerciale per morte o lesioni personali causate da una sua negligenza.

**Sede legale: KENT ITALIA SRL**
**Via Vittime di Piazza della Loggia 6**
**10024 Moncalieri – TO Italia**
**Tutti i diritti riservati**

**KENT ITALIA SRL**
Via Vittime di Piazza della Loggia 6 - 10024 Moncalieri – TORINO
Tel: +39 (011) 64 77 311 Fax: +39 (011) 64 72 428 - Numero Verde 800 011 780
KENTinfo.It@kenteurope.com www.kenteurope.com

KENT

## Informazioni Aggiuntuve

SOR Flat
6 mm x 16 m

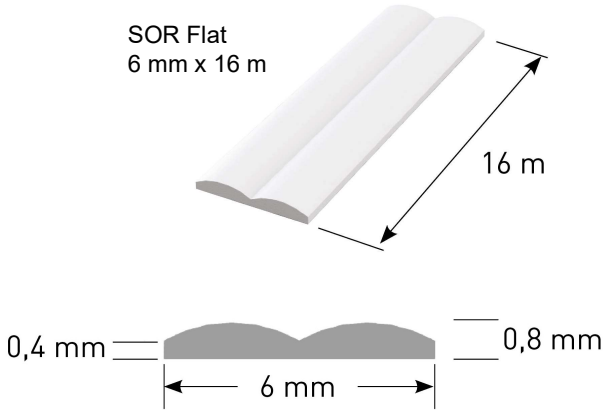


SOR Flat
8 mm x 16 m

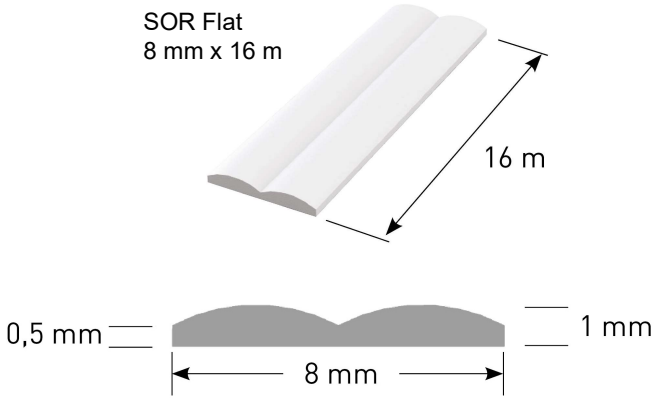


SOR Flat
10 mm x 16 m

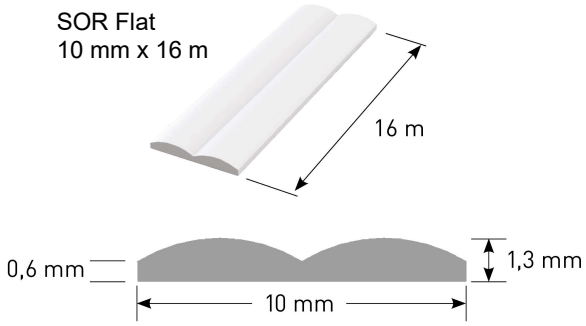


SOR Flat
20 mm x 5 m

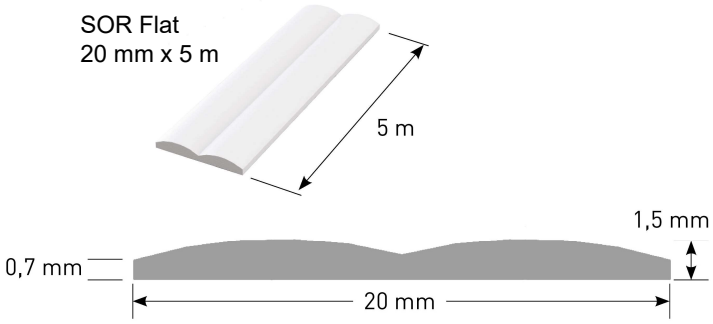


SOR half-moon
3 mm x 6,5 m

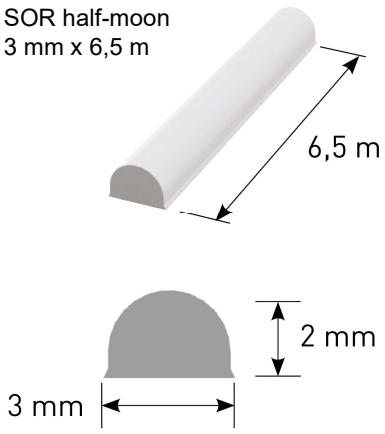


SOR half-moon
6 mm x 9 m

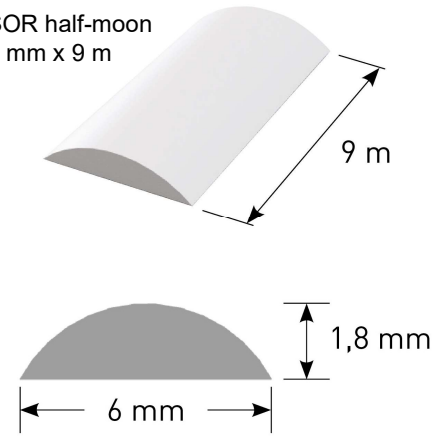

KENT

## Informazioni aggiuntive

SOR half-moon
8 mm x 9 m

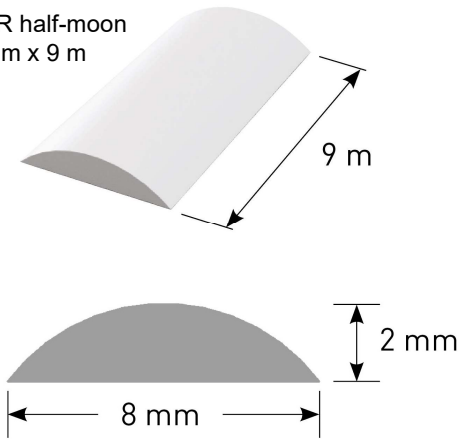


SOR half-moon
10 mm x 9 m

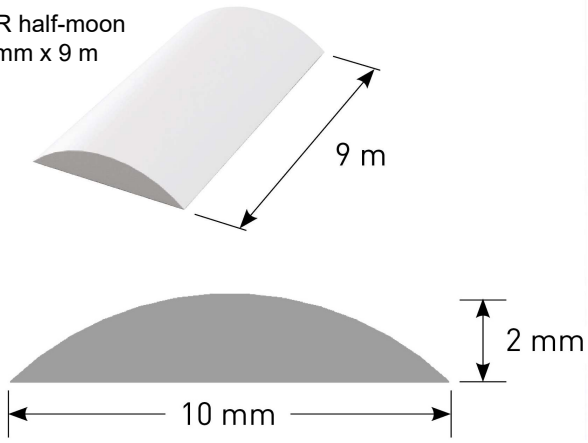


SOR half-moon
12 mm x 5 m

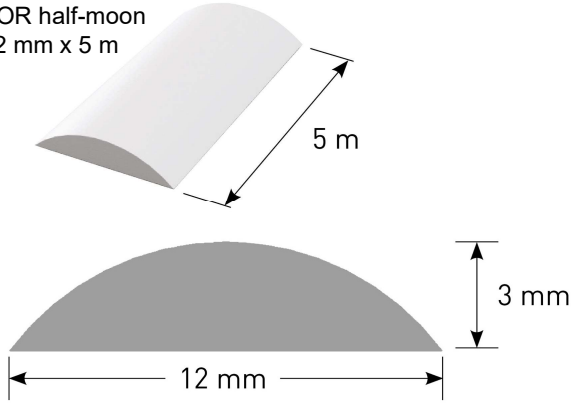


SOR wide
15 mm x 5 m

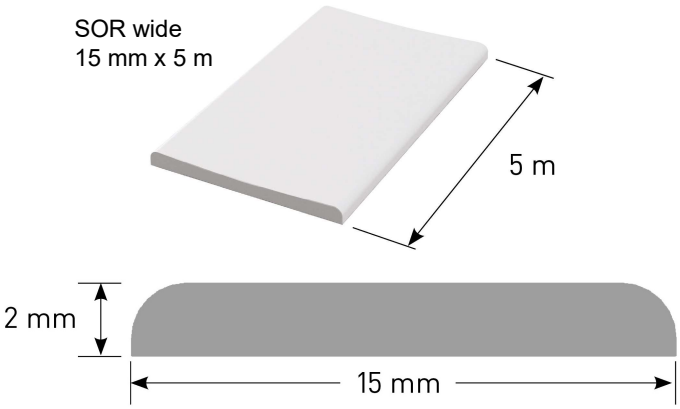

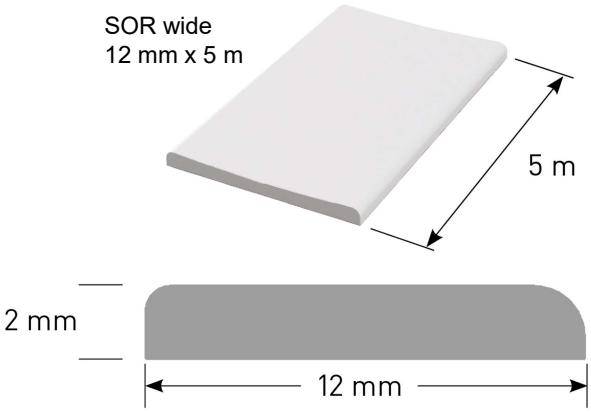
SOR wide
12 mm x 5 m