Multi Gun

Spezialwerkzeug zum Auspressen und Spritzen von Polymeren, mit dem verschiedenen Oberflächenstrukturen originalgetreu nachgebildet werden können. Ideal zur Verarbeitung von Proseal 303 und Proseal 404 sowie anderen Dichtmassen in Kartuschen mit Rundgewinde.

Eigenschaften & Vorteile

- Die Pistole wird mit einer Auswahl verschiedener Düsen geliefert – zur Herstellung verschiedener Raupen und Texturen
- Die Kartusche kann nach dem Öffnen mehrere Wochen in der Pistole bleiben – keine Materialverschwendung

Artikel-Nr.	Produkt	Lagercode	Verpackung
84325	Multi Gun	KMG	1 Stück

Gebrauchsanweisung

1. Prüfen Sie den Luftdruck und passen Sie ihn bei Bedarf an. Schließen Sie die Multi Gun an die Druckluftleitung an (trockene Luft ist unbedingt erforderlich). Stellen Sie sicher, dass die Multi Gun nicht verstopft und unbeschädigt ist.
2. Bereiten Sie die Kartusche vor. Schneiden Sie die Kartusche am Gewinde auf und schrauben Sie diese dann handfest ein.
3. Schrauben Sie die Rohrhülse über die Kartusche.
4. Schrauben Sie die Regulierschraube zu.
5. Schließen Sie die Pistole an die Druckluftleitung an.
6. Wenn der Auslösehebel gedrückt wird tritt das Produkt aus der Materialdüse aus.
7. Durch das Öffnen der Regulierschraube wird dem Material Luft hinzugefügt, so kann die Struktur variiert werden.
8. Der Materialfluss kann mit der Anschlagschraube eingestellt werden.
9. Zum Auftragen einer Raupe die Luftzufuhr ausschalten.
10. ***Regulierschraube geschlossen:*** Luftzufuhr abgestellt = Raupenauftrag
11. ***Regulierschraube offen:*** Luftzufuhr angestellt = Material wird gespritzt
12. Das Sprühbild kann auch durch Abschrauben der Düsenkappe verändert werden. Mit diesen Einstellungsmöglichkeiten kann immer das optimale Spritzmuster für jedes Produkt erreicht werden.
13. Nach der Anwendung die Pistole von der Druckluftleitung trennen.

ACHTUNG:

Es muss sich immer einer Kartusche in der Pistole befinden; ansonsten kann durch Luft und Feuchtigkeit Material in der Pistole härten.

Die Multi Gun nach jeder Anwendung reinigen, getrocknetes Material rund um die Materialdüse kann mit eine Plastikspatel etc. entfernt werden.

KENT

Technische Informationen

Zolltarifnummer: 8424 20 90

Arbeitsdruck: 2-6 bar (max. Luftdruck 8 bar)

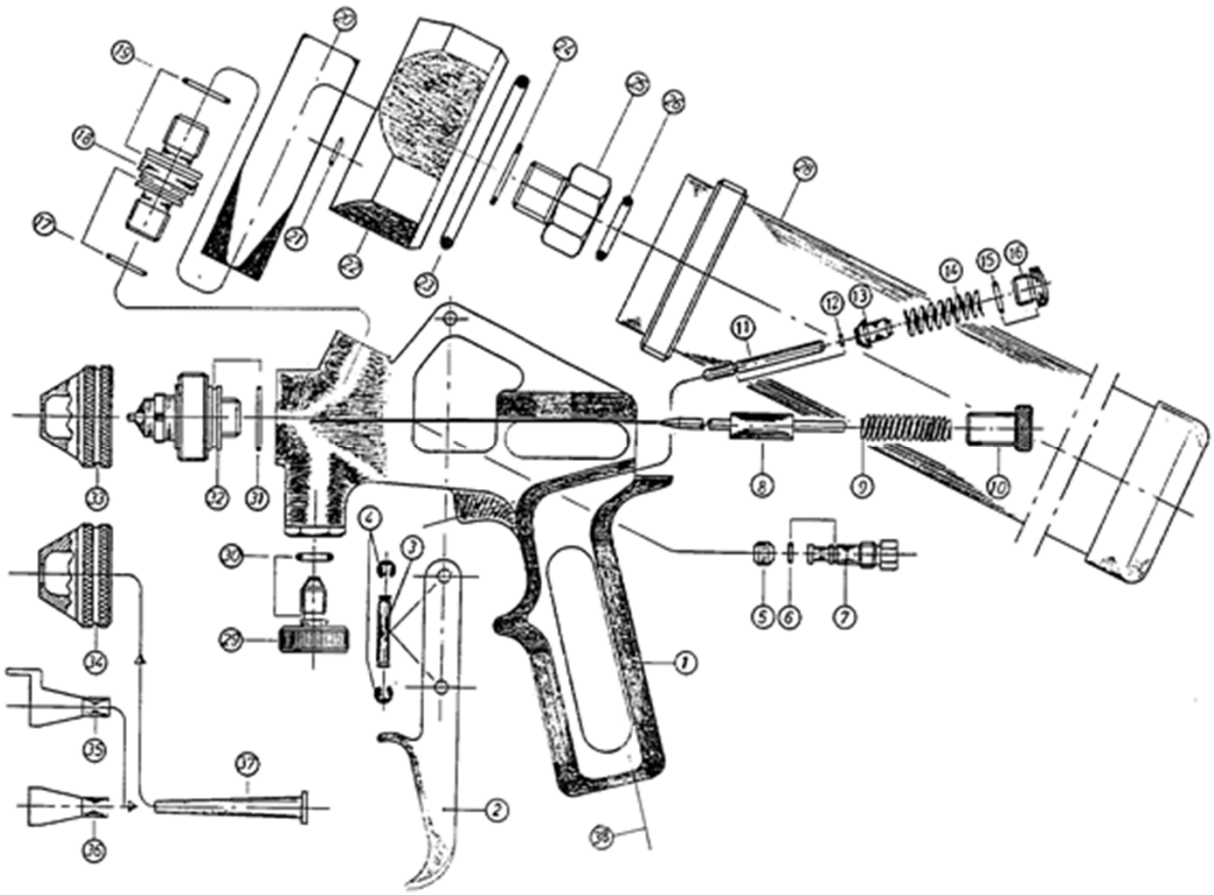

Allgemeine Geschäftsbedingungen
Ohne vorherige Genehmigung durch die KENT Deutschland GmbH darf kein Teil dieser Veröffentlichung, unter Verwendung elektronischer Systeme, manuell oder als Fotokopien, vervielfältigt, verarbeitet, verbreitet oder gespeichert werden. Dieses Datenblatt und sein Inhalt (die „Informationen") sind Eigentum der KENT Deutschland GmbH oder sind für die KENT Deutschland GmbH lizenziert. Es wird keine Lizenz vergeben, die Informationen sind ausschließlich zu Informationszwecken in Zusammenhang mit dem entsprechenden Produkt bestimmt. Das geistige Urheberrecht verbleibt bei der KENT Deutschland GmbH. Die enthaltenen Informationen können sich ohne Ankündigung ändern und ersetzen dann alle vorher zur Verfügung gestellten Datenblätter.

Der Konzern übernimmt keine Gewähr für die Korrektheit, Vollständigkeit und haftet nicht für Schäden materieller oder ideeller Art, die durch die Nutzung oder Nichtnutzung der dargebotenen Informationen bzw. durch die Nutzung fehlerhafter und unvollständiger Informationen verursacht wurden. Der Nutzer muss die Anwendbarkeit der Informationen und der Produkte für seine Zwecke selbst beurteilen. Er darf nicht aufgrund von enthaltenen oder ausgelassenen Informationen auf eine Tauglichkeit schließen. Eine Haftung für Verluste oder Schäden, die aus einer falschen Annahme bezüglich der Informationen bzw. deren Verwendung resultieren, wird ausgeschlossen (einschließlich der Haftung aufgrund von Fahrlässigkeit bzw. Fällen, in denen der Konzern um die Möglichkeit eventuell auftretender Schäden wusste).

Die Haftung des Konzerns im Todesfall bzw. Bei Verletzungen aufgrund von Fahrlässigkeit bleibt unberührt. KENT ist eine Handelsmarke der KENT Deutschland GmbH.

Eingetragener Gesellschaftssitz:
Wanheimer Str. 334, 47055 Duisburg, Deutschland
Sitz der Gesellschaft: Duisburg
Registergericht: AG Duisburg HRB 29092
Ust-Id.-Nr.: DE 119 104 248
KENT ist eingetragene Handelsmarke.
Alle Rechte vorbehalten.

KENT: Wanheimer Str. 334, 47055 Duisburg, Kundendienst-Team: 0203 / 607 17 -0 Fax: 0800 / 18 85 140
kent.de@kenteurope.com www.kenteurope.com
© KENT Europa.

Stand: 22.01.2020